Lodówka turystyczna termoelektryczna
Instrukcja obsługi
Model IBC-10L+; IBS-29L; IB-55L

Charakterystyka naszych produktów:

- Lodówka IB-32l posiada opcję chłodzenia i grzania, co oznacza że schłodzi Twoje ulubione napoje ale także utrzyma ciepło ugotowanych dań.
- Model IB-32l został zaprojektowany z myślą o kierowcach dlatego z łatwością zmieści się w Twoim samochodzie i będzie Ci towarzyszyć w podróży.
- Lekka waga i wytrzymała rączka pozwalają na wygodne przenoszenie lodówki, nawet jeśli jest pełna.
- Dzięki opcjom zasilania AC (220-240V) i DC (12V) lodówkę możesz podłączyć w domu oraz w samochodzie.
- Gniazdo USB pozwoli Ci naładować telefon lub inne urządzenie. Kabel USB nie jest dołączony. Opcja ładowania gniazdem USB dostępna wyłącznie po podłączeniu lodówki do źródła zasilania.
- Mozliwość ustawienia temperatury za pomocą cyfrowego wyświetlacza oraz przycisków.
- Lodówka IB-32l jest bezpieczna dzięki zastosowaniu ogniwa peltiera.
- Łączy podwójne funkcje chłodzenia i ogrzewania, wykorzystując półprzewodnik, bez kompresora lub gazu. Zaletą tego rozwiązania jest brak zanieczyszczeń, niewielka objętość, lekkość, przenośność, długa żywotność i najniższe zużycie energii.

Zastosowanie:

- Organizacja bankietów, pikników w plenerze;
- Camping, podróże;
- Kuligi zimą;

- W akademiku;
- W jadalni;
- Na placu zabaw;
- Na budowie;

- Podróż samochodem;
- Wycieczka jachtem;
- Transport autobusem lub pociągiem;

- Przechowywanie leków w niskiej temp.;
- Zachowanie świeżości np. mleka czy ciepłego jedzenia;
- Do domowego baru;

Wydajność pracy:

Aby uzyskać zoptymalizowany efekt chłodzenia, sugerujemy wkładanie schłodzonych potraw i napojów. Schłodzenie niezamrożonej żywności lub napojów zajmie 2-3 godziny. Lodówki nie są przeznaczone do podgrzewania zimnych potraw, ale do przechowywania gorących potraw w ciepłej temperaturze. Jeśli zastosuje się zgodnie z instrukcją, temperatura żywności może być utrzymywana przez wiele godzin.

Przewodnik:

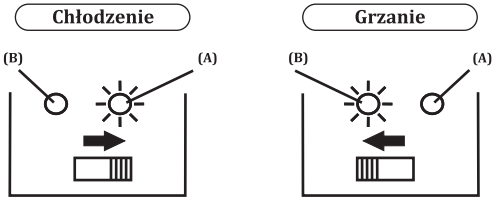

1. Najpierw upewnij się, że przełącznik z boku urządzenia jest w pozycji WYŁ., a następnie włóż wtyczkę przewodu zasilającego do odpowiedniego gniazda.
2. Włóż wtyczkę zapalniczki do gniazda zapalniczki w samochodzie lub wtyczkę zasilania do gniazdka w domu.
3. Chłodzenie: ustaw przełącznik zasilania w pozycji CHŁODZENIE. Zielony wskaźnik zaświeci się, wskazując, że urządzenie jest w trybie chłodzenia.
4. Ogrzewanie: ustaw przełącznik w pozycji OGRZEWANIE. Czerwony wskaźnik zaświeci się, wskazując, że urządzenie jest w trybie ogrzewania.

Funkcje: różne zastosowanie na zewnątrz i wewnątrz.

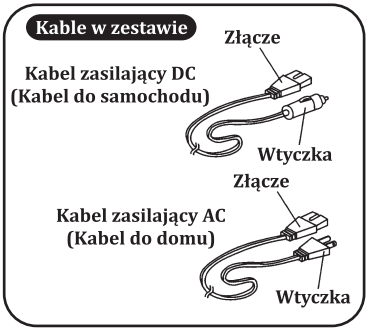

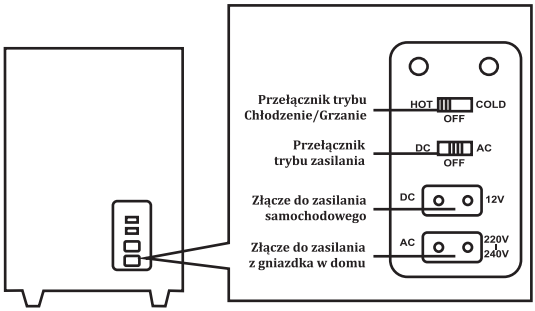

Użytkowanie w samochodzie (DC 12V, użytkowanie produktu zależy od rodzaju samochodu)

1. Przed rozpoczęciem użytkowania lodówki należy uruchomić silnik samochodu.
2. Ustaw przełącznik trybu zasilania na OFF.
3. Wtyczkę przewodu zasilającego wepnij do odpowiedniego gniazda (DC).
4. Włóż wtyczkę kabla zasilającego DC do gniazda zapalniczki w samochodzie.
5. Przesuń przełącznik trybu zasilania na pozycję DC.

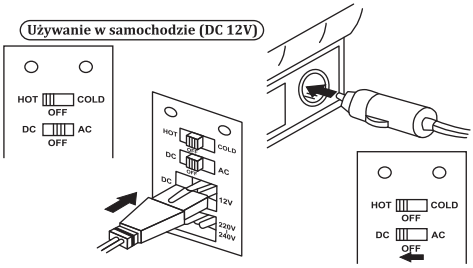

Użytkowanie w domu (AC 220V-240V)

1. Ustaw przełącznik trybu zasilania na OFF.
2. Włóż wtyczkę do odpowiedniego gniazda (AC).
3. Podłącz przewód zasilający prądem zmiennym (domowe gniazdko zasilania).
4. Przesuń przełącznik trybu zasilania na pozycję AC.

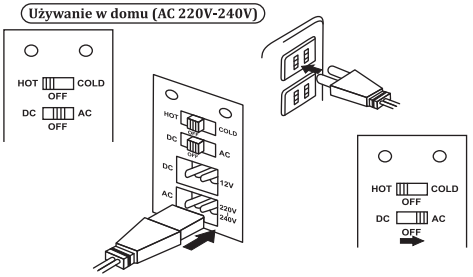

OSTRZEŻENIE!

W CELU PRAWIDŁOWEGO UŻYTKOWANIA URZĄDZENIA NALEŻY UWAŻNIE PRZECZYTAĆ PONIŻSZE OŚWIADCZENIE PRZED JEGO UŻYCIEM. NIEWŁAŚCIWE UTYKOWANIE URZĄDZENIA MOŻE SKUTKOWAĆ USZCZERBKIEM NA ZDROWIU LUB ŚMIERCIĄ UŻYTKOWNIKA ORAZ USZKODZENIEM URZĄDZENIA.

1. Zapobiegaj przysłanianiu wentylatorów. Zasłonięte wentylatory nagrzewają silnik co może skutkować pożarem. Ręcznik, ściereczki i tym podobne nie mogą być na nie nakładane.
2. Sprawdź, czy gniazda przewodów są szczelne. Luźne gniazdo spowoduje rozgrzanie przewodów i gniazd co może spowodować ich uszkodzenie a nawet pożar.
3. Trzymaj urządzenie z dala od łatwopalnych przedmiotów i wilgoci, aby zapobiec wybuchowi i pożarowi.
4. Nie rozkładaj ani nie naprawiaj samodzielnie urządzenia.
5. Nie przełączaj nagle funkcji chłodzenia/ogrzewania. Przełącz funkcję po 30 minutach od wyłączenia.
6. Nie myj urządzenia pod bieżącą wodą.
7. Zapobiegaj wywróceniu się urządzenia.
8. Nie upuszczaj ani nie wstrząsaj urządzeniem.
9. Nie wystawiaj na deszcz.
10. Pilnuj, aby dzieci nie bawiły się urządzeniem.

11. Urządzenie nie jest przeznaczone do użytku przez dzieci, osoby z ograniczonymi zdolnościami fizycznymi, psychicznymi, sensorycznymi lub umysłowymi, osoby nieposiadające wiedzy na temat użytkowania urządzenia, chyba że będą pod nadzorem osoby odpowiedzialnej za ich bezpieczeństwo.
12. Zachowaj wyloty wentylacji wolne od przeszkód.
13. Nie umieszczaj w komorze urządzeń elektrycznych z wyjątkiem tych rekomendowanych przez producenta.
14. Nie używaj innych kabli zasilających poza tymi zalecanymi przez producenta.

To urządzenie nie jest przeznaczone do użytku:
- w kuchniach dla personelu w sklepach, biurach i innych ośrodkach pracy,
- w zagrodach dla zwierząt,
- przez klientów hoteli, moteli i innych ośrodkach wypoczynkowych.

Utylizowanie urządzeń

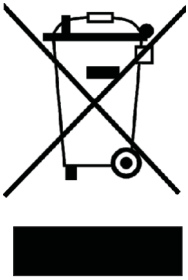

Aby zapobiec wywieraniu złego wpływu na środowisko lub życie ludzkie poprzez niekontrolowane wyrzucanie śmieci, prosimy o oddzielenie przedmiotów od innych śmieci i przetworzenie ich. Konsument jest odpowiedzialny za dostarczenie starego urządzenia do specjalistycznego miejsca przetwarzania odpadów. Użytkownicy w firmach powinni skontaktować się z ich dostawcą i sprawdzić warunki zakupu. Produkt ten oraz akcesoria elektroniczne do niego dołączone należy umieścić razem z innymi komercyjnymi śmieciami.

Karta Gwarancyjna

TYP PRODUKTU: .. ..

MODEL: .....

NUMER SERYJNY: .....

NUMER DOWODU ZAKUPU (PARAGONU LUB FAKTURY VAT): .....

DATA ZAKUPU: .....

UWAGA: GWARANCJA JEST WAŻNA WYŁĄCZNIE Z DOWODEM ZAKUPU (PARAGONEM LUB FAKTURĄ VAT)

Pieczęć firmowa punktu sprzedaży i podpis sprzedawcy

STEMPLARIUSZ Sp. z o.o. z siedzibą w ul. Zegrzyńska 4, 05-120 Legionowo
INFOLINIA KONSUMENCKA: e-mail: **serwis@stemplariusz.pl**
www.serwis-24.pl

WARUNKI GWARANCJI

1. Gwarantem jest firma STEMPLARIUSZ Sp. z o.o. z siedzibą ul. Zegrzyńska 4, 05-120 Legionowo.

2. Producent udziela gwarancji na sprawne działanie sprzętu zgodnie z warunkami techniczno-eksploatacyjnymi opisanymi w instrukcji obsługi. Zgodnie z art. 578 k.c. odpowiedzialność z tytułu gwarancji obejmuje tylko wady powstałe z przyczyn tkwiących w sprzedanej rzeczy.

3. Wszystkie produkty marek: Abarqs, Moolino, Evercool, Nordhold oraz GrossGarten są przeznaczone wyłącznie do użytku domowego . Nie podlegają gwarancji produkty ww. marek używane w eksploatacji masowej, w szczególności w klubach fitness, hoteli, szkołach, biurach i innych obiektów turystyczno-rekreacyjnych. Gwarancja udzielana jest Kupującemu na okres 2 lat i biegnie od daty zakupu sprzętu. Dokumentem potwierdzającym uprawnienia gwarancyjne jest dowód zakupu (paragon lub faktura VAT) oraz Karta Gwarancyjna.
4. Gwarancja obowiązuje na terytorium Rzeczypospolitej Polskiej.

5. W razie stwierdzenia przez Kupującego wady nabytego urządzenia będącego na gwarancji, ma on prawo do reklamacji na trzy sposoby:
   a) Dostarczając urządzenie do jednego z lokalnych, autoryzowanych serwisów naprawczych, których wyszukiwarka znajduje się na stronie internetowej: www.abarqs.pl, www.moolono.pl, www.northold.pl.
   b) Zamawiając kuriera na koszt Gwaranta, który dostarczy sprzęt do serwisu w Legionowie. Bezpłatna przesyłka jest możliwa wyłącznie przy zleceniu kuriera zgodnie z opisem znajdującym się na stronie internetowej: www.serwis-24.com.pl. Po naprawie gwarancyjnej, Gwarant odsyła urządzenie na swój koszt.
   c) Dostarczając urządzenie do Punktu Obsługi Klienta w danym sklepie, w którym został dokonany zakup, a w przypadku zakupów internetowych poprzez odesłanie sprzętu do sprzedawcy zgodnie z jego wszelkimi procedurami. Gwarant nie ponosi odpowiedzialności za ewentualne uszkodzenia urządzenia powstałe podczas transportu do serwisu. Gwarant zastrzega sobie prawo obciążenia uprawnionego z gwarancji kosztami usług serwisowych i transportowych, gdy uszkodzenie nie było objęte gwarancją.

6. Usterki, o których mowa w pkt. 2, ujawnione w okresie trwania gwarancji będą usunięte bezpłatnie w terminie nieprzekraczającym 30 dni roboczych od daty przyjęcia urządzenia do naprawy w autoryzowanym serwisie. Okres ten może zostać wydłużony w przypadku konieczności sprowadzenia części spoza Polski.

7. Gwarancja nie obejmuje produktów z uszkodzeniami mechanicznymi niepowstałymi z winy producenta lub dystrybutora, a w szczególności z powodu wadliwego użytkowania, nieprzestrzegania zasad konserwacji wskazanych w instrukcji lub wykorzystywania do tego celu niewłaściwych środków czyszczących i konserwacyjnych.
8. Naprawa urządzeń poza autoryzowanym serwisem skutkuje utratą praw gwarancyjnych przez Kupującego.

9. Gwarancja na sprzedane urządzenie nie wyłącza, nie ogranicza ani nie zawiesza uprawnień Kupującego wynikających z przepisów o rękojmi za wady rzeczy sprzedanej.

10. W sprawach nieuregulowanych w niniejszych warunkach gwarancji zastosowanie mają przepisy Kodeksu cywilnego.

REJESTR NAPRAW GWARANCYJNYCH

Numer zlecenia	Data przyjęcia	Data wydania	Opis naprawy	Podpis serwisu

MINI THERMOELECTRIC COOLER AND WARMER
INSTRUCTION FOR USERS
Model IBC-10L+; IBS-29L; IB-55L

Characteristics of our products:

Mini Thermoelectric Cooler and Warmer is popular with drivers and field operators in some developed countries in Europe, America and so on. It can bring you cool drinks in hot summer and warm food in winters with cold wind blowing. No matter in outdoor hiking traveling by car or in traffic jam, you can enjoy plenty of drinks and foods at a proper temperature.

This cooler and warmer may be carried on your back or in hand for its lightweight. Matching with AC or DC transformer attached, it can be used indoors, especially for students to store cool and hot drinks and foods in their own room. If it is placed in hotel, office or sitting room, its graceful design, beautiful appearance, luxury style and extraordinary applicable function, will bring you a sense of ease and comfort when you are holding a cup of cold drink in your hand after work.

It integrates dual functions of cooling and heating by employing semiconductor, without compressor or cryogen. It has advantages of being free from pollution, small volume, lightweight, portability, long service life and lowest power consumption.

Application:

- for holding banquet beside the lake
- for picnics and on camping trips
- for taxi drivers

- In students' dormitory or dinning hall
- in playground
- in the office or construction site

- for traveling by cars
- on yacht outing or go fishing
- in wagon, truck or traveling bus

- for storage of medicine at a low temperature
- for preservation of fresh milk and warm food
- for home bar

Work performance:

To obtain optimized cooling effect, we suggest putting in per-chilled foods and drinks. It will take 2 or 3 hours for cooling the unfrozen foods or drinks.

The cooler and warmer is not designed to heat cold food but to preserve hot foods at a warm temperature. If necessary, it can heat the foods with more than 2 hours.

If it's applied properly following the direction, the temperature of foods can be kept for hours.

Operation Guide:

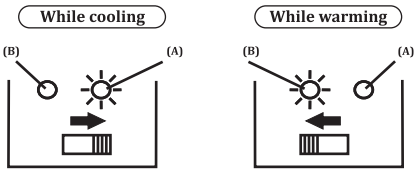

1. First make sure the switch at the side of the cooler and warmer is in OFF state, and then insert the plug of the power cord into the socket of the unit.
2. Insert the plug of the cigarette lighter into the cigarette lighter in the car.
3. Cooling: set the power switch at the position of COOLING. The green indicator will be on indicating the unit is in cooling mode.
4. Heating: set the switch at the position of HEATING. The red indicator will be on indicating the unit is in heating mode.

Attachment: the diffrent use between outdoor and indoor:

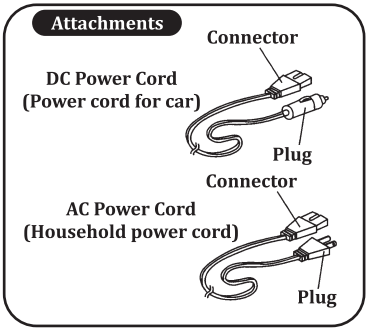

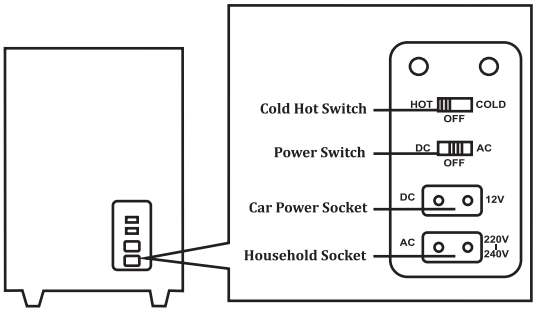

When car power is used (DC 12V, the appliance of products is subject to the types of cars)

1. The car engine is required.
2. The plug of DC power cord is the cord into the socket of the lighter in the car.
3. Insert the plug of DC power cord into the socket of the lighter in the car.
4. Shift the power switch to the DC side.

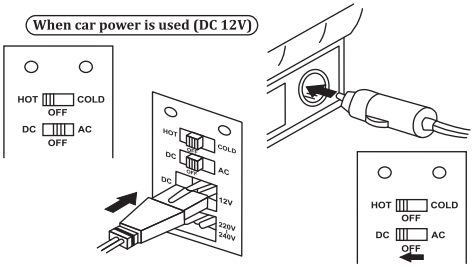

When the household power is uded (AC 220V-240V)

1. Connect the connect of AC power cord (household power cord) with the household socket of the product.
2. Insert the power socket into the concentric plug.
3. Tum the power switch to the AC side.

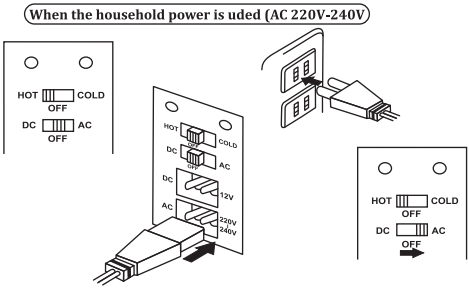

WARNING AND NOTICE

FOR THE PROPER OPERATION, PLEASE READ THE BELOW-STATED CAREFULLY BEFORE USING THE APPLIANCE. MISUSE OF THE APPLIANCE WILL CAUSE THE DEATHES AND INJURIES OF PERSON AND THE APPLIANCE BROCKEN.

1. Prevent the fans from being stuck. The fans being stuck will heat the engine and cause fire. The towel, cloths and the like shall not be put on it.
2. Please confirm the sockets of the cords to be tight. The loose socket will result in the cords and sockets heating and broken, even fire.
3. Keep the appliance away from the flammable items and dampness to prevent the explosive and fire.
4. Don't break up or refit the appliance.
5. Don't switch the function of cool/warm abruptly. Switch the function after 30 minutes of being on OFF.
6. Don't rinse it with water.
7. Prevent the appliance from being upside down.
8. Please don't drop or shock it.

9.The appliance shall not be exposed to rain
10.Children should be supervised to ensure that they do not play with the appliance.
11.This appliance is not intended for use by persons (including children) with reduced physical, sensory or mental capabilities, or lack of experience and knowledge, unless they have been given supervision or instruction concerning use of the appliance by a person responsible for their safety.
12.Keep ventilation openings, in the appliance enclosure or in the built-in structure, clear of obstruction.
13.Do not use electrical appliances inside the food storage compartments of the appliance, unless they are of the type recommended by the manufacturer.
14. The appliance is equipped with type X attachment having a specially prepared cord, if the supply cord is damaged, it must be replaced by a special cord or assembly available from the manufacturer or its service agent.

This appliance is intended to be used in household and similar applications such as:
-staff kitchen areas in shops,offices and other working environments
-farm houses
-by clients in hotels,motels and other residential type environments;
-bed and breakfast type environments.

Recycling

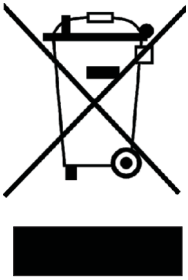

In order to prevent the environment or human life from being adversely affected by the uncontrolled dumping of rubbish, please separate the objects from other rubbish and recycle them. It is the consumer's responsibility to deliver the old appliance to a specialised waste treatment site. Business users should contact their supplier and check the purchase conditions. This product and the electronic accessories supplied with it should be placed together with other commercial rubbish.